ECOLUX

PINCHO **VOLTERRA**

SPIKE

REFERENCIA *REFERENCE*	POTENCIA (W) *POWER*	ACABADO *FINISH*
EC6216	2	Negro/ Black



IP67

IK08

CRI>80

50K/h

3 AÑOS DE GARANTIA
YEARS OF WARRANTY

CARACTERÍSTIAS TÉCNICAS
TECHNICAL CHARACTERISTICS

Protección IP *IP Process*	67
IK	08
Vida Útil *Lifetime*	50.000h
Chip	Cree
Dimmable	No
Garantía *Warranty*	3 años
CRI	>80
Temperatura de color *Color temperature (3CCT)*	3.000K
Lúmenes *Lumens*	50 lm/W
Apertura de haz de luz *Beam aperture*	36°
Potencia *Power*	2 W
Tensión *Voltage*	12-24 V
Clase *Class*	III
Etiqueta eficiencia energética *Energy efficiency label*	G
Certificaciones *Certifications*	CE, RoHS, Erp

CARACTERÍSTIAS FÍSICAS
PHYSICAL CHARACTERISTICS

Cuerpo *Body*	Aluminio/Aluminum

LOGÍSTICA
LOGISTICS

Producto por caja *Products per box*	50

GRÁFICO
GRAPHIC

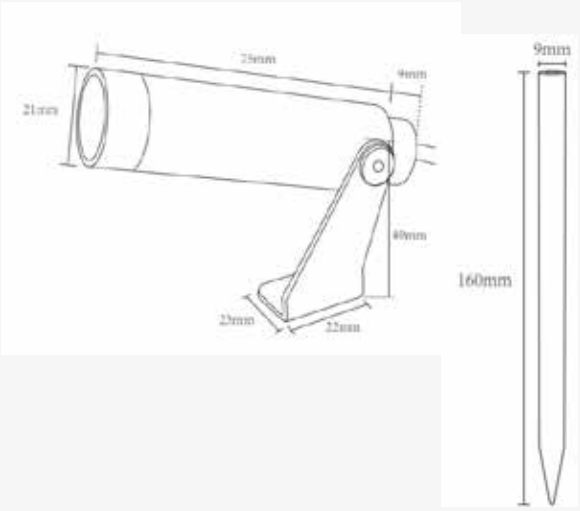

Contacto/Contact
T. +34 966 75 46 45
comercial@ecolux-lighting.com